OFFiCE TRADE
für büro und betrieb
Undermülistrasse 28 I 8320 Fehraltorf I 044 240 11 55 I info@office-trade.ch I www.office-trade.ch

Preisübersicht
Aeris Swopper

Die Aeris Swopper Preise werden über die Art des Fußrings (Gleiter oder Rollen) und über die unterschiedlichen Sitzbezüge bestimmt.

Sitzbezug	Aeris Swopper mit Gleitern UVP CHF inkl. MwSt.	Aeris Swopper mit Rollen UVP CHF inkl. MwSt.
Kunstleder (Uruguay, Elastron)	719,00 CHF	749,00 CHF
Wollmischung (Capture, Gabriel)	749,00 CHF	779,00 CHF
Wollmischung (Select, Gabriel)	749,00 CHF	779,00 CHF
Mikrofaser (Comfort, Gabriel)	759,00 CHF	789,00 CHF
Filz (Luna, Gabriel)	779,00 CHF	809,00 CHF
Mesh-Gewebe (Runner, Gabriel)*	779,00 CHF	809,00 CHF
Kunstleder (Stamskin, Serge Ferrari)	799,00 CHF	829,00 CHF
Leder (Atlantic, Heller-Leder)	819,00 CHF	849,00 CHF

* Swopper Air: Sitz (Mehrschichtaufbau)

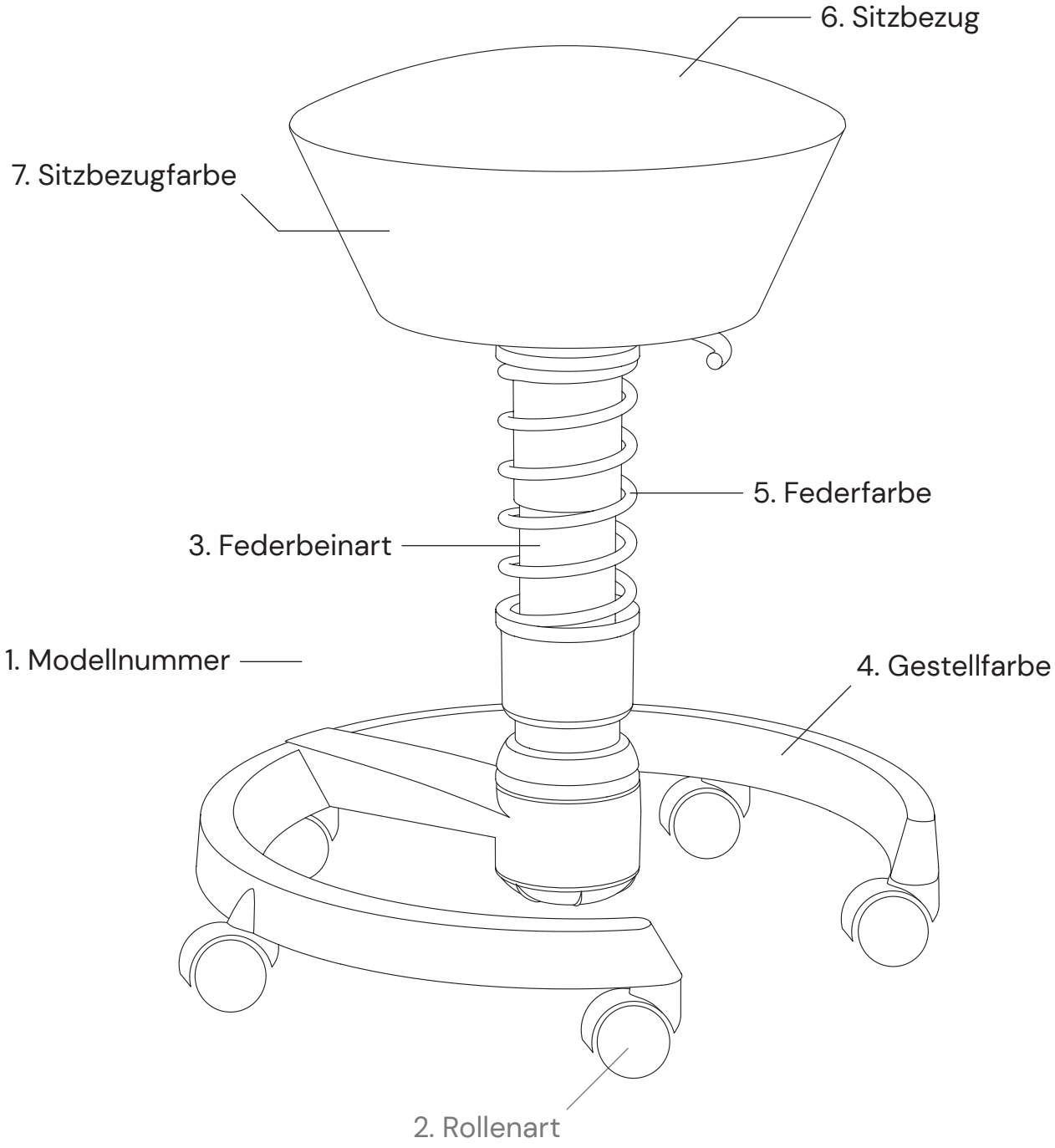
6. Sitzbezug
7. Sitzbezugfarbe
5. Federfarbe
3. Federbeinart
1. Modellnummer
4. Gestellfarbe
2. Rollenart

Die Artikelnummer-Zusammensetzung des Aeris Swopper einfach erklärt.

1. Modellnummer	2. Rollenart	3. Federbeinart	4. Gestellfarbe	5. Federfarbe	6. Sitzbezug	7. Sitzbezugfarbe
102	- HB	- ST	WH	- WH	- CP	03

Beispiel

1. Modellnummer

	Artikelkürzel
Gleiter	101
Rollen	102

2. Rollenart

(nur bei Modell 102 mit Rollen)

	Artikelkürzel
Rollen Hartboden (Fliesen, Parkett, Laminat o. ä.)	- HB
Rollen Weichboden (Teppich, PVC, Filz, o. ä.)	- WB

3. Federbeinart

	Artikelkürzel
Standard: Körpergewicht: 50 - 120 kg Höhenverstellbereich belastet: 45 - 59 cm Höhenverstellbereich unbelastet: 52 - 66 cm	- ST
Low: Körpergewicht: 50 - 120 kg Höhenverstellbereich belastet: 42 - 56 cm Höhenverstellbereich unbelastet: 50 - 64 cm	- LO
High:* Körpergewicht: 50 - 120 kg Höhenverstellbereich belastet: 49 - 69 cm Höhenverstellbereich unbelastet: 56 - 76 cm	- HI
Light: Körpergewicht: 35 - 50 kg Höhenverstellbereich belastet: 42 - 56 cm Höhenverstellbereich unbelastet: 47 - 61 cm	- LI

* Nur für Aeris Swopper mit Gleitern verfügbar.

4. Gestellfarbe

	Artikelkürzel
weiß	WH
hellgrau metallic	LM
schwarz	BK

5. Federfarbe*

	Artikelkürzel
weiß	- WH
hellgrau metallic	- LM
schwarz	- BK

* Federfarbe nur entsprechend der Gestellfarbe verfügbar (weiß, hellgrau metallic, schwarz).

6. Sitzbezug

	Artikelkürzel
Kunstleder (Uruguay, Elastron)	- UR
Wollmischung (Capture, Gabriel)	- CP
Wollmischung (Select, Gabriel)	- SE
Mikrofaser (Comfort, Gabriel)	- CM
Filz (Luna, Gabriel)	- LU
Mesh-Gewebe (Runner, Gabriel)	- RN
Kunstleder (Stamskin, Serge Ferrari)	- ST
Leder (Atlantic, Heller-Leder)	- LA

7. Sitzbezugfarbe

Für den Aeris Swopper bitte zunächst die Sitzbezugfarbe auswählen. Das dazugehörige Artikelkürzel (Farbnummer Aeris) befindet sich auf den nachfolgenden Seiten. Dieses einfach an das Artikelkürzel des Sitzbezugs (ohne Bindestrich) anhängen.

Aeris Swopper
Stoffübersicht Sitzbezug

Kunstleder (Uruguay, Elastron)

Zusammensetzung	Trägermaterial: 80 % Polyester, 20 % Baumwolle; Oberfläche: 100 % Polyurethan
Scheuerfestigkeit	100.000 Martindale
Lichtechtheit (Skala 1 - 8)	5
Reibechtheit (Skala 1 - 5)	5
Atmungsaktiv	-
Feuerbeständig	ja

Wollmischung (Capture, Gabriel)

Zusammensetzung	85 % neuseeländische Wolle, 15 % Polyamid
Scheuerfestigkeit	200.000 Martindale
Lichtechtheit (Skala 1 - 8)	5 - 7
Reibechtheit (Skala 1 - 5)	4 - 5
Atmungsaktiv	ja
Feuerbeständig	ja

Wollmischung (Select, Gabriel)

Zusammensetzung	85 % neuseeländische Wolle, 15 % Polyamid
Scheuerfestigkeit	200.000 Martindale
Lichtechtheit (Skala 1 - 8)	5 - 8
Reibechtheit (Skala 1 - 5)	4 - 5
Atmungsaktiv	ja
Feuerbeständig	ja

Mikrofaser (Comfort, Gabriel)

Zusammensetzung	88 % Polyester, 12 % Polyurethan inkl. antistatischen und feuerhemmenden Fasern auf der Rückseite
Scheuerfestigkeit	150.000 Martindale
Lichtechtheit (Skala 1 - 8)	5 - 7
Reibechtheit (Skala 1 - 5)	4 - 5
Atmungsaktiv	ja
Feuerbeständig	ja

Filz (Luna, Gabriel)

Zusammensetzung	90 % neuseeländische Wolle, 10 % Polyamid
Scheuerfestigkeit	70.000 Martindale
Lichtechtheit (Skala 1 - 8)	5 - 6
Reibechtheit (Skala 1 - 5)	4 - 5
Atmungsaktiv	-
Feuerbeständig	ja

Mesh-Gewebe (Runner, Gabriel)

Zusammensetzung	100 % Polyester
Scheuerfestigkeit	70.000 Martindale
Lichtechtheit (Skala 1 - 8)	5 - 7
Reibechtheit (Skala 1 - 5)	4 - 5
Atmungsaktiv	ja
Feuerbeständig	ja

Kunstleder (Stamskin, Serge Ferrari)

Zusammensetzung	Trägermaterial: Polyamid, Mehrschichtverbund: PVC
Scheuerfestigkeit	120.000 Martindale
Lichtechtheit (Skala 1 - 8)	-
Reibechtheit (Skala 1 - 5)	-
Atmungsaktiv	-
Feuerbeständig	ja
Antibakteriell	ja

Leder (Atlantic, Heller-Leder)

Zusammensetzung	100 % Leder
Scheuerfestigkeit	-
Lichtechtheit (Skala 1 - 8)	4
Reibechtheit (Skala 1 - 5)	3 - 4
Atmungsaktiv	-
Feuerbeständig	ja

Aeris Swopper
Stoffübersicht Sitzbezugfarbe

Kunstleder (Uruguay, Elastron)

- UR

	Farbe	Farb-Nr. Aeris	Farb-Nr. Hersteller
	schwarz	01	13-901

Musterbild © Elastron Deutschland GmbH

Wollmischung (Capture, Gabriel) Grundfarben

- CP

	Farbe	Farb-Nr. Aeris	Farb-Nr. Hersteller
	schwarz meliert	01	5501
	grau meliert	02	4101
	rot meliert	03	5401
	blau meliert	04	4901
	grün meliert	05	5301

Musterbilder © Gabriel A/S

Wollmischung (Capture, Gabriel) Zusatzfarben*

- CP

	Farbe	Farb-Nr. Aeris	Farb-Nr. Hersteller
	braungrau meliert	21	04201
	steingrau meliert	22	04102
	platingrau meliert	23	04001
	schiefergrau meliert	24	04601
	schwarz-blau meliert	25	05201
	taubenblau meliert	26	04902
	azurblau meliert	27	05002
	petrolblau meliert	28	05001
	dunkelrot meliert	29	05402
	orange-rot meliert	30	04301
	rosa-rot meliert	31	04802
	rosa-violett meliert	32	04801
	rosa-beige meliert	33	04803
	beige-grün meliert	34	05102
	grün-beige meliert	35	05101

Musterbilder © Gabriel A/S

* Hinweis: Swopper in Zusatzfarben unterliegen einer längeren Lieferzeit.

Aeris Swopper
Stoffübersicht Sitzbezugfarbe

Wollmischung (Select, Gabriel) Grundfarben

- SE

	Farbe	Farb-Nr. Aeris	Farb-Nr. Hersteller
	schwarz	01	60999
	grau	02	60130
	rot	03	64089
	blau	04	66071
	grün	05	67095

Musterbilder © Gabriel A/S

Wollmischung (Select, Gabriel) Zusatzfarben*

- SE

	Farbe	Farb-Nr. Aeris	Farb-Nr. Hersteller
	schwarzgrau	06	60051
	schiefergrau	07	60134
	blaugrau	08	60133
	steingrau	09	60129
	pastellblau	10	67098
	azurblau	11	66192
	graublau	12	67097
	stahlblau	13	66193
	korallenrot	14	64216
	blassrosa	15	65117
	aubergine	16	61186
	dunkelolive	17	68209
	pastellgrün	18	68210
	türkis	19	67100
	pastelltürkis	20	67101

Musterbilder © Gabriel A/S

* Hinweis: Swopper in Zusatzfarben unterliegen einer längeren Lieferzeit.

Aeris Swopper
Stoffübersicht Sitzbezugfarbe

Mikrofaser (Comfort, Gabriel)

- CM

	Farbe	Farb-Nr. Aeris	Farb-Nr. Hersteller
	schwarz	01	0050
	grau	02	1012
	rot	03	1414
	blau	04	66004
	grün	05	8397

Musterbilder © Gabriel A/S

Mesh-Gewebe (Runner, Gabriel)

- RN

Nur verfügbar für Swopper Air (Mehrschichtaufbau)

	Farbe	Farb-Nr. Aeris	Farb-Nr. Hersteller
	schwarz	01	60999
	grau	02	60011
	rot	03	64119
	blau	04	66123
	grün	05	68110

Musterbilder © Gabriel A/S

Filz (Luna, Gabriel)

- LU

	Farbe	Farb-Nr. Aeris	Farb-Nr. Hersteller
	dunkelgrau meliert	01	4012
	hellgrau meliert	02	4013

Musterbilder © Gabriel A/S

Kunstleder (Stamskin, Serge Ferrari)

- ST

	Farbe	Farb-Nr. Aeris	Farb-Nr. Hersteller
	weiß	00	10120

Musterbild © Serge Ferrari S.A.S

Leder (Atlantic, Heller-Leder)

- LA

	Farbe	Farb-Nr. Aeris	Farb-Nr. Hersteller
	schwarz	01	35002 999

Musterbild © HELLER-LEDER GmbH & Co. KG

Hinweise

Technische Änderungen sowie Änderungen in der Ausführung vorbehalten. Die Farben können von Charge zu Charge geringfügige Abweichungen aufweisen. Frachtkosten auf Anfrage. Alle vorherigen Preislisten verlieren mit der Preisliste 02/2023 ihre Gültigkeit. Druckfehler, Irrtümer und Preis- oder Produktänderungen vorbehalten. Bitte beachten Sie, dass nicht alle Produkte in allen Ländern verfügbar sind. Bei Fragen wenden Sie sich bitte an das Aeris Team.

Preisübersicht Aeris Swopper Lehne

Lehne für den Aeris Swopper mit Rollen (Federbeinarten Standard, Low, Light), nachrüstbar. Die Preise der Aeris Swopper Lehne (Basis: Lehnenblatt aus Kunststoff) werden über die unterschiedlichen Lehnenbezüge bestimmt.

Lehne	Aeris Swopper Lehne UVP CHF inkl. MwSt.
Ohne Bezug	189,00 CHF
Wollmischung (Capture, Gabriel)	239,00 CHF
Wollmischung (Select, Gabriel)	239,00 CHF
Mikrofaser (Comfort, Gabriel)	259,00 CHF
Mesh-Gewebe (Runner, Gabriel)	269,00 CHF

Die Lehnenbezüge sind auch einzeln als Zubehör verfügbar.

Lehnenbezug	UVP CHF inkl. MwSt.
Wollmischung (Capture, Gabriel)	79,00 CHF
Wollmischung (Select, Gabriel)	79,00 CHF
Mikrofaser (Comfort, Gabriel)	89,00 CHF
Mesh-Gewebe (Runner, Gabriel)	99,00 CHF

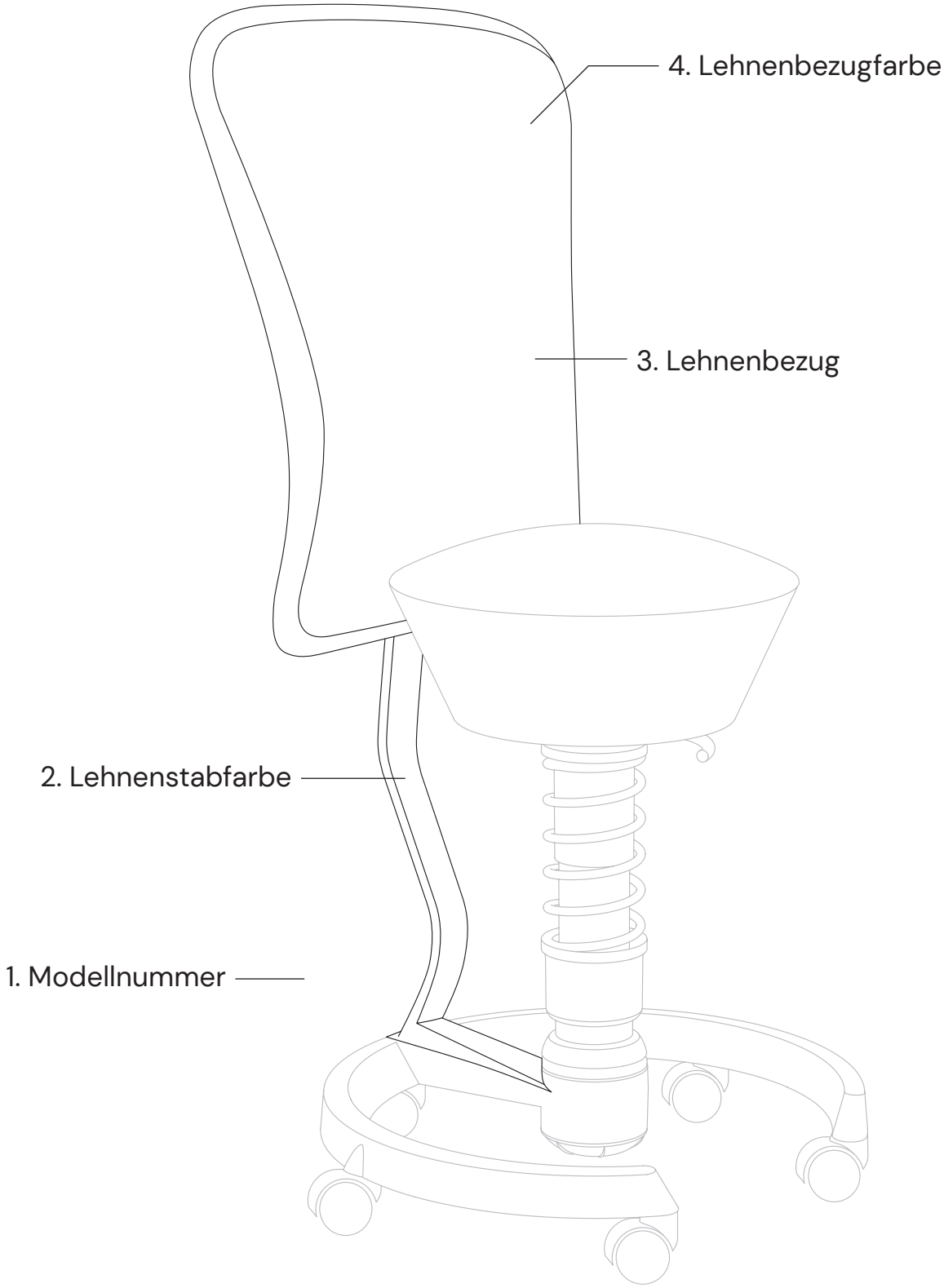
4. Lehnenbezugfarbe
3. Lehnenbezug
2. Lehnenstabfarbe
1. Modellnummer

Die Artikelnummer-Zusammensetzung der Aeris Swopper Lehne einfach erklärt.

1. Modellnummer — 2. Lehnenstabfarbe inkl. Lehnenblatt schwarz — 3. Lehnenbezug — 4. Lehnenbezugfarbe

220 **- WH** **- CM 03**

Beispiel

1. Modellnummer

	Artikelkürzel
Swopper Lehne	220

2. Lehnenstabfarbe

(nur mit farblich entsprechender Gestellfarbe des Aeris Swopper mit Rollen kombinierbar)

	Artikelkürzel
weiß	- WH
hellgrau metallic	- LM
schwarz	- BK

3. Lehnenbezug

	Artikelkürzel
Wollmischung* (Capture, Gabriel)	- CP
Wollmischung* (Select, Gabriel)	- SE
Mesh-Gewebe (Runner, Gabriel)	- RN
Mikrofaser (Comfort, Gabriel)	- CM

* Nur in den Grundfarben verfügbar.

4. Lehnenbezugfarbe

Für die Aeris Swopper Lehne bitte zunächst die Lehnenbezugfarbe auswählen. Das dazugehörige Artikelkürzel (Farbnummer Aeris) befindet sich auf den nachfolgenden Seiten. Dieses einfach an das Artikelkürzel des Lehnenbezugs (ohne Bindestrich) anhängen.

Artikelnummer Aeris Swopper Lehne Zubehör

1. Modellnummer — 2. Lehnenbezug — 3. Lehnenbezugfarbe

221 **- CM 03**

Beispiel

1. Modellnummer

	Artikelkürzel
Zubehör Lehnenbezug	221

2. Lehnenbezug

	Artikelkürzel
Wollmischung* (Capture, Gabriel)	- CP
Wollmischung* (Select, Gabriel)	- SE
Mesh-Gewebe (Runner, Gabriel)	- RN
Mikrofaser (Comfort, Gabriel)	- CM

* Nur in den Grundfarben verfügbar.

3. Lehnenbezugfarbe

Für das Zubehör Aeris Swopper Lehnenbezug bitte die Lehnenbezugfarbe auswählen. Das dazugehörige Artikelkürzel (Farbnummer Aeris) befindet sich auf den nachfolgenden Seiten. Dieses einfach an das Artikelkürzel des Lehnenbezugs (ohne Bindestrich) anhängen.

Aeris Swopper Lehne
Stoffübersicht Lehnenbezug

Wollmischung (Capture, Gabriel)

Zusammensetzung	85 % neuseeländische Wolle, 15 % Polyamid
Scheuerfestigkeit	200.000 Martindale
Lichtechtheit (Skala 1 - 8)	5 - 7
Reibechtheit (Skala 1 - 5)	4 - 5
Atmungsaktiv	ja
Feuerbeständig	ja

Mesh-Gewebe (Runner, Gabriel)

Zusammensetzung	100 % Polyester
Scheuerfestigkeit	100.000 Martindale
Lichtechtheit (Skala 1 - 8)	5
Reibechtheit (Skala 1 - 5)	4
Atmungsaktiv	ja
Feuerbeständig	ja

Wollmischung (Select, Gabriel)

Zusammensetzung	85 % neuseeländische Wolle, 15 % Polyamid
Scheuerfestigkeit	200.000 Martindale
Lichtechtheit (Skala 1-8)	5 - 8
Reibechtheit (Skala 1-5)	4 - 5
Atmungsaktiv	ja
Feuerbeständig	ja

Mikrofaser (Comfort, Gabriel)

Zusammensetzung	88 % Polyester, 12 % Polyurethan inkl. antistatischen und feuerhemmenden Fasern auf der Rückseite
Scheuerfestigkeit	150.000 Martindale
Lichtechtheit (Skala 1 - 8)	5 - 7
Reibechtheit (Skala 1 - 5)	4 - 5
Atmungsaktiv	ja
Feuerbeständig	ja

Aeris Swopper Lehne
Stoffübersicht Lehnenbezugfarbe

Wollmischung (Capture, Gabriel) Grundfarben

- CP

	Farbe	Farb-Nr. Aeris	Farb-Nr. Hersteller
	schwarz meliert	01	5501
	grau meliert	02	4101
	rot meliert	03	5401
	blau meliert	04	4901
	grün meliert	05	5301

Musterbilder © Gabriel A/S

Mesh-Gewebe (Runner, Gabriel)

- RN

Nur verfügbar für Swopper Air (Mehrschichtaufbau)

	Farbe	Farb-Nr. Aeris	Farb-Nr. Hersteller
	schwarz	01	60999
	grau	02	60011
	rot	03	64119
	blau	04	66123
	grün	05	68110

Musterbilder © Gabriel A/S

Wollmischung (Select, Gabriel) Grundfarben

- SE

	Farbe	Farb-Nr. Aeris	Farb-Nr. Hersteller
	schwarz	01	60999
	grau	02	60130
	rot	03	64089
	blau	04	66071
	grün	05	67095

Musterbilder © Gabriel A/S

Mikrofaser (Comfort, Gabriel)

- CM

	Farbe	Farb-Nr. Aeris	Farb-Nr. Hersteller
	schwarz	01	0050
	grau	02	1012
	rot	03	1414
	blau	04	66004
	grün	05	8397

Musterbilder © Gabriel A/S

Hinweise

Technische Änderungen sowie Änderungen in der Ausführung vorbehalten. Die Farben können von Charge zu Charge geringfügige Abweichungen aufweisen. Frachtkosten auf Anfrage. Alle vorherigen Preislisten verlieren mit der Preisliste 02/2023 ihre Gültigkeit. Druckfehler, Irrtümer und Preis- oder Produktänderungen vorbehalten. Bitte beachten Sie, dass nicht alle Produkte in allen Ländern verfügbar sind. Bei Fragen wenden Sie sich bitte an das Aeris Team.

Preisübersicht Aeris Swopper mit Lehne

Die Preise des Aeris Swopper mit Lehne werden über die unterschiedlichen Sitz- und Lehnenbezüge bestimmt.

Sitz- und Lehnenbezug	Aeris Swopper mit Lehne UVP CHF inkl. MwSt.
Kunstleder (Uruguay, Elastron)*	949,00 CHF
Wollmischung (Capture, Gabriel)	989,00 CHF
Wollmischung (Select, Gabriel)	989,00 CHF
Mikrofaser (Comfort, Gabriel)	1009,00 CHF
Mesh-Gewebe (Runner, Gabriel)**	1029,00 CHF

* Sitzbezug Kunstleder wird mit dem Lehnenbezug Select in schwarz ausgeliefert.
** Swopper Air: Sitz (Mehrschichtaufbau)

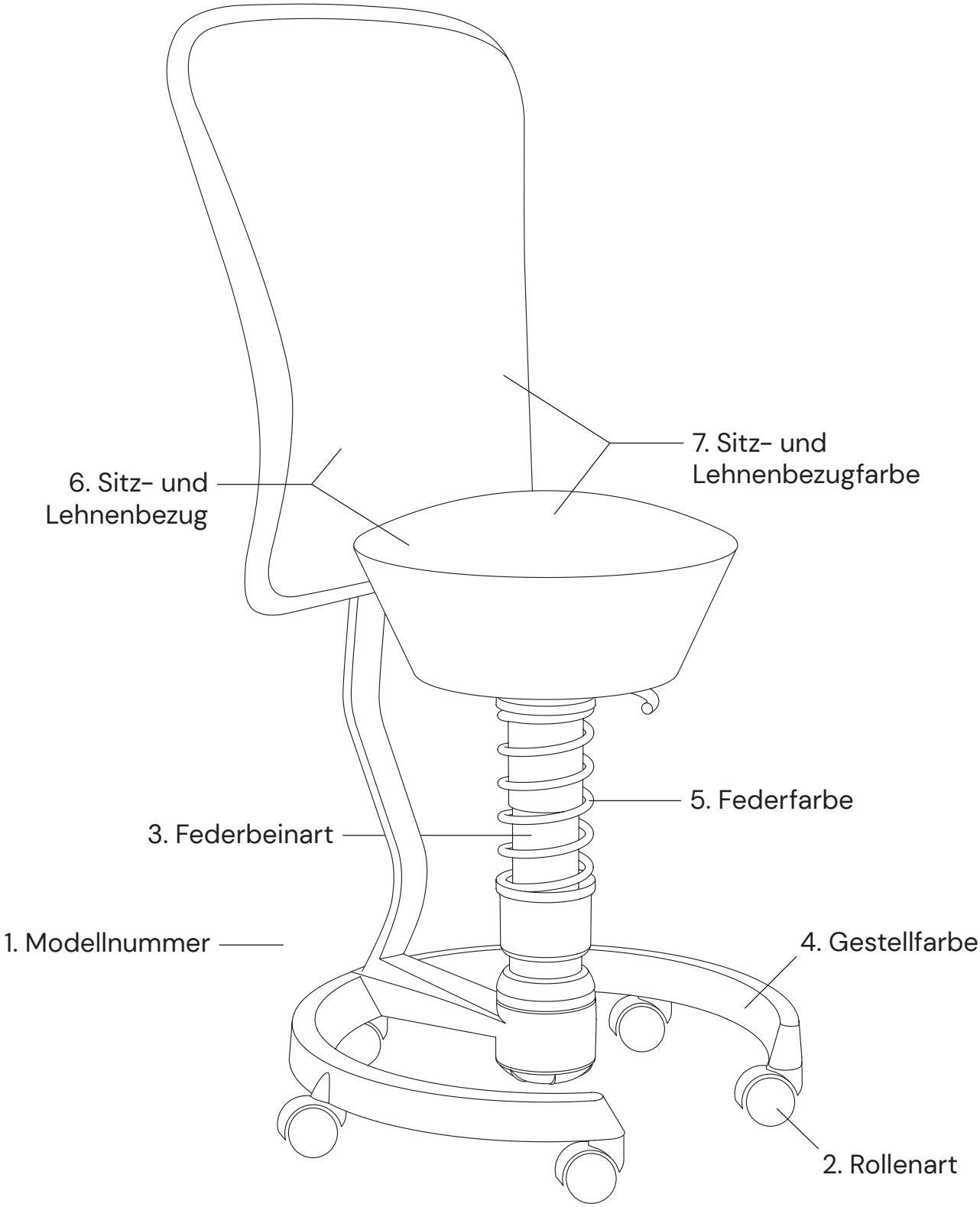
7. Sitz- und
Lehnenbezugfarbe
6. Sitz- und
Lehnenbezug
5. Federfarbe
3. Federbeinart
1. Modellnummer
4. Gestellfarbe
2. Rollenart

Die Artikelnummer-Zusammensetzung des Aeris Swopper mit Lehne einfach erklärt.

1. Modellnummer	2. Rollenart	3. Federbeinart	4. Gestellfarbe	5. Federfarbe	6. Sitz- und Lehnenbezug	7. Sitz- und Lehnenbezugfarbe
103	- HB	- LOWH		- WH	- CP 03	

Beispiel

1. Modellnummer

	Artikelkürzel
Swopper mit Lehne	103

2. Rollenart

	Artikelkürzel
Rollen Hartboden (Fliesen, Parkett, Laminat o. ä.)	- HB
Rollen Weichboden (Teppich, PVC, Filz, o. ä.)	- WB

3. Federbeinart

	Artikelkürzel
Standard: Körpergewicht: 50 - 120 kg Höhenverstellbereich belastet: 45 – 59 cm Höhenverstellbereich unbelastet: 52 – 66 cm	- ST
Low*: Körpergewicht: 50 - 120 kg Höhenverstellbereich belastet: 42 – 56 cm Höhenverstellbereich unbelastet: 50-64 cm	- LO
Light: Körpergewicht: 35 - 50 kg Höhenverstellbereich belastet: 42 – 56 cm Höhenverstellbereich unbelastet: 47 – 61 cm	- LI

* Swopper Work entspricht DIN EN 1335

4. Gestellfarbe

	Artikelkürzel
weiß	WH
hellgrau metallic	LM
schwarz	BK

5. Federfarbe*

	Artikelkürzel
weiß	- WH
hellgrau metallic	- LM
schwarz	- BK

* Federfarbe nur mit entsprechender Gestellfarbe (weiß, hellgrau metallic, schwarz) kombinierbar.

6. Sitz- und Lehnenbezug

	Artikelkürzel
Kunstleder* (Uruguay, Elastron)	- UR
Wollmischung** (Capture, Gabriel)	- CP
Wollmischung** (Select, Gabriel)	- SE
Mikrofaser (Comfort, Gabriel)	- CM
Mesh-Gewebe (Runner, Gabriel)	- RN

* Sitzbezug Kunstleder wird mit dem Lehnenbezug Select in schwarz ausgeliefert.
** Nur in den Grundfarben verfügbar.

7. Sitz- und Lehnenbezugfarbe

Für den Aeris Swopper mit Lehne bitte zunächst die Sitz- und Lehnenbezugfarbe auswählen. Das dazugehörige Artikelkürzel (Farbnummer Aeris) befindet sich auf den nachfolgenden Seiten. Dieses einfach an das Artikelkürzel des Sitz- und Lehnenbezugs (ohne Bindestrich) anhängen.

Aeris Swopper mit Lehne
Stoffübersicht Sitz- und Lehnenbezug

Kunstleder (Uruguay, Elastron)

Zusammensetzung	100 % Polyurethan
Scheuerfestigkeit	50.000 Martindale
Lichtechtheit (Skala 1 - 8)	5
Reibechtheit (Skala 1 - 5)	5
Atmungsaktiv	-
Feuerbeständig	ja

Wollmischung (Capture, Gabriel)

Zusammensetzung	85 % neuseeländische Wolle, 15 % Polyamid
Scheuerfestigkeit	200.000 Martindale
Lichtechtheit (Skala 1 - 8)	5 - 7
Reibechtheit (Skala 1 - 5)	4 - 5
Atmungsaktiv	ja
Feuerbeständig	ja

Wollmischung (Select, Gabriel)

Zusammensetzung	85 % neuseeländische Wolle, 15 % Polyamid
Scheuerfestigkeit	200.000 Martindale
Lichtechtheit (Skala 1 - 8)	5 - 8
Reibechtheit (Skala 1 - 5)	4 - 5
Atmungsaktiv	ja
Feuerbeständig	ja

Mikrofaser (Comfort, Gabriel)

Zusammensetzung	88 % Polyester, 12 % Polyurethan inkl. antistatischen und feuerhemmenden Fasern auf der Rückseite
Scheuerfestigkeit	150.000 Martindale
Lichtechtheit (Skala 1 - 8)	5 - 7
Reibechtheit (Skala 1 - 5)	4 - 5
Atmungsaktiv	ja
Feuerbeständig	ja

Mesh-Gewebe (Runner, Gabriel)

Zusammensetzung	100 % Polyester
Scheuerfestigkeit	100.000 Martindale
Lichtechtheit (Skala 1 - 8)	5
Reibechtheit (Skala 1 - 5)	4
Atmungsaktiv	ja
Feuerbeständig	ja

Aeris Swopper mit Lehne
Stoffübersicht Sitz- und Lehnenbezugfarbe

Kunstleder (Uruguay, Elastron)

- UR

	Farbe	Farb-Nr. Aeris	Farb-Nr. Hersteller
	schwarz	01	13-901

Musterbild © Elastron Deutschland GmbH

Wollmischung (Capture, Gabriel) Grundfarben

- CP

	Farbe	Farb-Nr. Aeris	Farb-Nr. Hersteller
	schwarz meliert	01	5501
	grau meliert	02	4101
	rot meliert	03	5401
	blau meliert	04	4901
	grün meliert	05	5301

Musterbilder © Gabriel A/S

Wollmischung (Select, Gabriel) Grundfarben

- SE

	Farbe	Farb-Nr. Aeris	Farb-Nr. Hersteller
	schwarz	01	60999
	grau	02	60130
	rot	03	64089
	blau	04	66071
	grün	05	67095

Musterbilder © Gabriel A/S

Mikrofaser (Comfort, Gabriel)

- CM

	Farbe	Farb-Nr. Aeris	Farb-Nr. Hersteller
	schwarz	01	0050
	grau	02	1012
	rot	03	1414
	blau	04	66004
	grün	05	8397

Musterbilder © Gabriel A/S

Aeris Swopper mit Lehne
Stoffübersicht Sitz- und Lehnenbezugfarbe

Mesh-Gewebe
(Runner, Gabriel)

- RN

Nur verfügbar für Swopper Air (Mehrschichtaufbau)

	Farbe	Farb-Nr. Aeris	Farb-Nr. Hersteller
	schwarz	01	60999
	grau	02	60011
	rot	03	64119
	blau	04	66123
	grün	05	68110

Musterbilder © Gabriel A/S

Hinweise

Technische Änderungen sowie Änderungen in der Ausführung vorbehalten. Die Farben können von Charge zu Charge geringfügige Abweichungen aufweisen. Frachtkosten auf Anfrage. Alle vorherigen Preislisten verlieren mit der Preisliste 02/2023 ihre Gültigkeit. Druckfehler, Irrtümer und Preis- oder Produktänderungen vorbehalten. Bitte beachten Sie, dass nicht alle Produkte in allen Ländern verfügbar sind. Bei Fragen wenden Sie sich bitte an das Aeris Team.

Preisübersicht Aeris 3Dee

Die Aeris 3Dee Preise werden über die Gestellfarbe und über die unterschiedlichen Sitz- und Lehnenbezüge bestimmt.

Sitz- und Lehnenbezug	Aeris 3Dee (Gestell schwarz) UVP CHF inkl. MwSt.	Aeris 3Dee (Gestell hochglanz poliert) UVP CHF inkl. MwSt.
Recyceltes Post-Consumer Polyester (Cura, Gabriel)	1109,00 CHF	1249,00 CHF
Wollmischung (Capture, Gabriel)	1149,00 CHF	1289,00 CHF
Wollmischung (Select, Gabriel)	1149,00 CHF	1289,00 CHF
Mikrofaser (Comfort, Gabriel)	1179,00 CHF	1319,00 CHF
Leder (Atlantic, Heller-Leder)	1399,00 CHF	1539,00 CHF

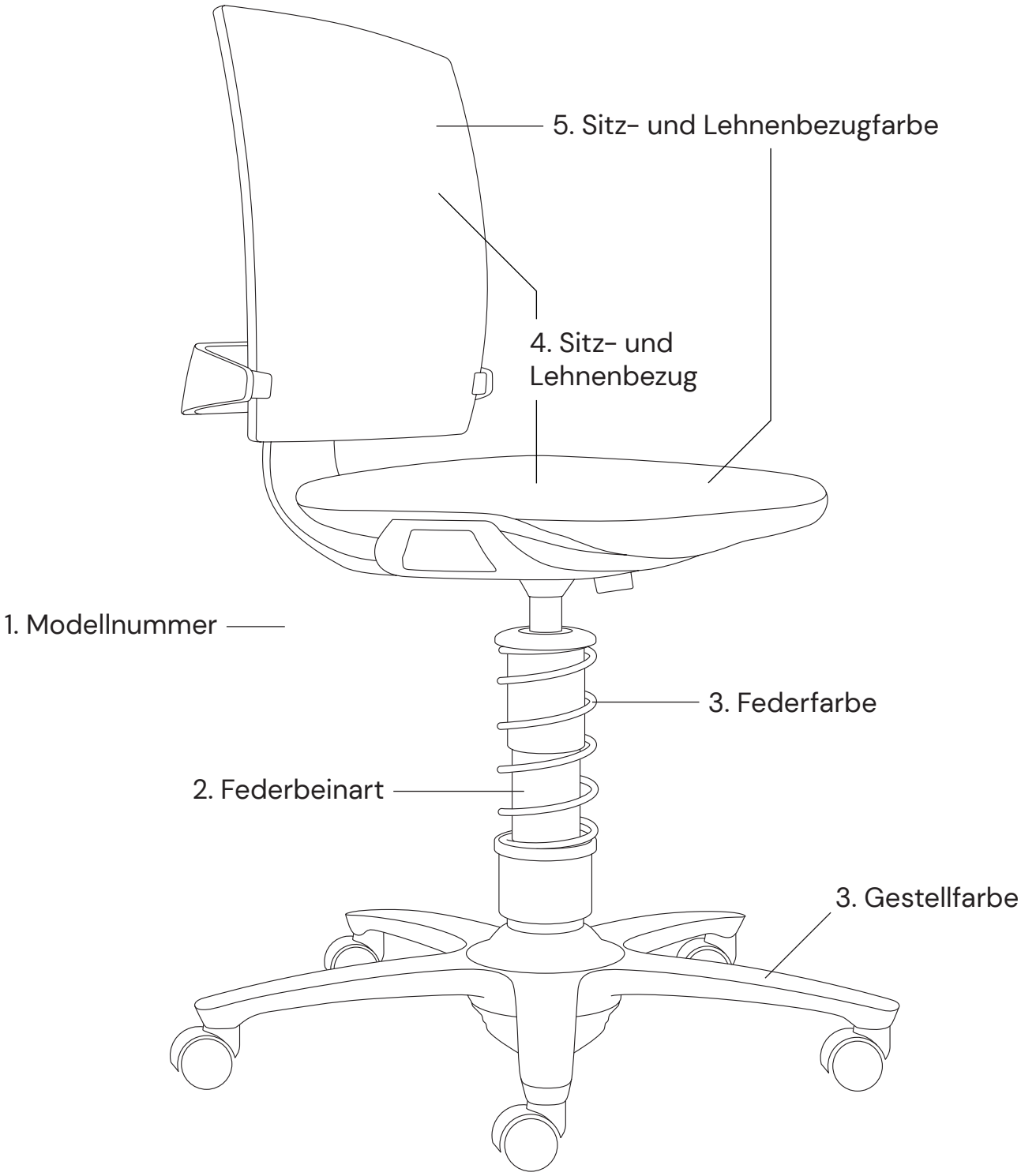
5. Sitz- und Lehnenbezugfarbe
4. Sitz- und Lehnenbezug
1. Modellnummer
3. Federfarbe
2. Federbeinart
3. Gestellfarbe

Die Artikelnummer-Zusammensetzung des Aeris 3Dee einfach erklärt.

1. Modellnummer	2. Federbeinart	3. Gestell- und Federfarbe	4. Sitz- und Lehnenbezug	5. Sitz- und Lehnenbezugfarbe
930	-ST	BK-BK	- CP	03

Beispiel

1. Modellnummer

	Artikelkürzel
3Dee	930

2. Federbeinart

	Artikelkürzel
High: Körpergewicht: 50 - 120 kg Höhenverstellbereich belastet: 45 – 59 cm Höhenverstellbereich unbelastet: 52 – 66 cm	- HI
Standard*: Körpergewicht: 50 - 120 kg Höhenverstellbereich belastet: 42 - 56 cm Höhenverstellbereich unbelastet: 50 - 64 cm	- ST

* nach DIN EN 1335

3. Gestell- und Federfarbe

	Artikelkürzel
Gestellfarbe: schwarz Federfarbe: schwarz	BK - BK
Gestellfarbe: hochglanz poliert Federfarbe: chrom glänzend	PL - CG

4. Sitz- und Lehnenbezug

	Artikelkürzel
Recyceltes Post-Consumer Polyester (Cura, Gabriel)	- CU
Wollmischung* (Capture, Gabriel)	- CP
Wollmischung* (Select, Gabriel)	- SE
Mikrofaser (Comfort, Gabriel)	- CM
Leder (Atlantic, Heller-Leder)	- LA

* Nur in den Grundfarben verfügbar.

5. Sitz- und Lehnenbezugfarbe

Für den Aeris 3Dee bitte zunächst die Sitz- und Lehnenbezugfarbe auswählen. Das dazugehörige Artikelkürzel (Farbnummer Aeris) befindet sich auf den nachfolgenden Seiten. Dieses einfach an das Artikelkürzel des Sitz- und Lehnenbezugs (ohne Bindestrich) anhängen.

Aeris 3Dee
Stoffübersicht Sitz- und Lehnenbezug

Recyceltes Post-Consumer Polyester (Cura, Gabriel)

Zusammensetzung	98% Polyester, (recycelt) 2% Polyester
Scheuerfestigkeit	100.000 Martindale
Lichtechtheit (Skala 1 - 8)	5 - 8
Reibechtheit (Skala 1 - 5)	4 - 5
Atmungsaktiv	-
Entflammbarkeit	BS EN 1021 1&2 CA TB 117-2013 ASTM E 84 Class I

Wollmischung (Capture, Gabriel)

Zusammensetzung	85 % neuseeländische Wolle, 15 % Polyamid
Scheuerfestigkeit	200.000 Martindale
Lichtechtheit (Skala 1 - 8)	5 - 7
Reibechtheit (Skala 1 - 5)	4 - 5
Atmungsaktiv	ja
Feuerbeständig	ja

Wollmischung (Select, Gabriel)

Zusammensetzung	85 % neuseeländische Wolle, 15 % Polyamid
Scheuerfestigkeit	200.000 Martindale
Lichtechtheit (Skala 1 - 8)	5 - 8
Reibechtheit (Skala 1 - 5)	4 - 5
Atmungsaktiv	ja
Feuerbeständig	ja

Mikrofaser (Comfort, Gabriel)

Zusammensetzung	88 % Polyester, 12 % Polyurethan inkl. antistatischen und feuerhemmenden Fasern auf der Rückseite
Scheuerfestigkeit	150.000 Martindale
Lichtechtheit (Skala 1 - 8)	5 - 7
Reibechtheit (Skala 1 - 5)	4 - 5
Atmungsaktiv	ja
Feuerbeständig	ja

Leder (Atlantic, Heller-Leder)

Zusammensetzung	100 % Leder
Scheuerfestigkeit	-
Lichtechtheit (Skala 1 - 8)	4
Reibechtheit (Skala 1 - 5)	3 - 4
Atmungsaktiv	-
Feuerbeständig	ja

Aeris 3Dee
Stoffübersicht Sitz- und Lehnenbezugfarbe

Recyceltes Post-Consumer Polyester (Cura, Gabriel) - CU

	Farbe	**Farb-Nr. Aeris**	Farb-Nr. Hersteller
	schwarz	01	60111
	grau meliert	02	60110

Musterbilder © Gabriel A/S

Wollmischung (Capture, Gabriel) Grundfarben - CP

	Farbe	**Farb-Nr. Aeris**	Farb-Nr. Hersteller
	schwarz meliert	01	5501
	grau meliert	02	4101
	rot meliert	03	5401
	blau meliert	04	4901
	grün meliert	05	5301

Musterbilder © Gabriel A/S

Wollmischung (Select, Gabriel) Grundfarben - SE

	Farbe	**Farb-Nr. Aeris**	Farb-Nr. Hersteller
	schwarz	01	60999
	grau	02	60130
	rot	03	64089
	blau	04	66071
	grün	05	67095

Musterbilder © Gabriel A/S

Mikrofaser (Comfort, Gabriel) - CM

	Farbe	**Farb-Nr. Aeris**	Farb-Nr. Hersteller
	schwarz	01	0050
	grau	02	1012
	rot	03	1414
	blau	04	66004
	grün	05	8397

Musterbilder © Gabriel A/S

Leder (Atlantic, Heller-Leder) - LA

	Farbe	**Farb-Nr. Aeris**	Farb-Nr. Hersteller
	schwarz	01	35002 999

Musterbild © HELLER-LEDER GmbH & Co. KG

Hinweise

Technische Änderungen sowie Änderungen in der Ausführung vorbehalten. Die Farben können von Charge zu Charge geringfügige Abweichungen aufweisen. Frachtkosten auf Anfrage. Alle vorherigen Preislisten verlieren mit der Preisliste 02/2023 ihre Gültigkeit. Druckfehler, Irrtümer und Preis- oder Produktänderungen vorbehalten. Bitte beachten Sie, dass nicht alle Produkte in allen Ländern verfügbar sind. Bei Fragen wenden Sie sich bitte an das Aeris Team.

Preisübersicht Aeris Muvman

Die Aeris Muvman Preise werden über die Säulenhöhe (Standard oder High) und über die unterschiedlichen Sitzbezüge bestimmt.

Sitzbezug	Aeris Muvman Standard UVP CHF inkl. MwSt.	Aeris Muvman High UVP CHF inkl. MwSt.
Kunstleder (Poro, ATN)	479,00 CHF	509,00 CHF
Wollmischung (Capture, Gabriel)	509,00 CHF	539,00 CHF
Wollmischung (Select, Gabriel)	509,00 CHF	539,00 CHF
Mikrofaser (Comfort, Gabriel)	519,00 CHF	549,00 CHF

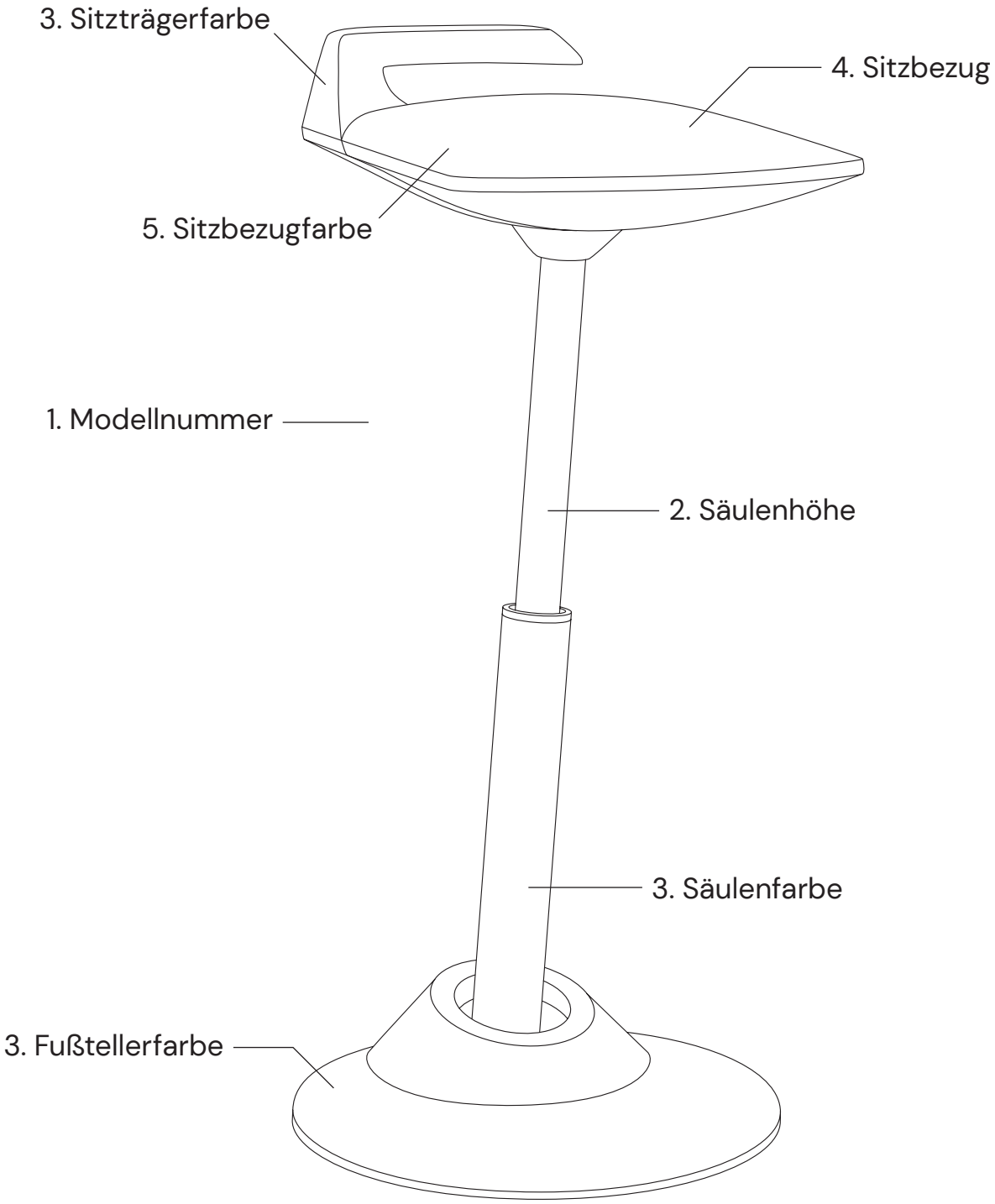
3. Sitzträgerfarbe
4. Sitzbezug
5. Sitzbezugfarbe
1. Modellnummer
2. Säulenhöhe
3. Säulenfarbe
3. Fußtellerfarbe

Die Artikelnummer-Zusammensetzung des Aeris Muvman einfach erklärt.

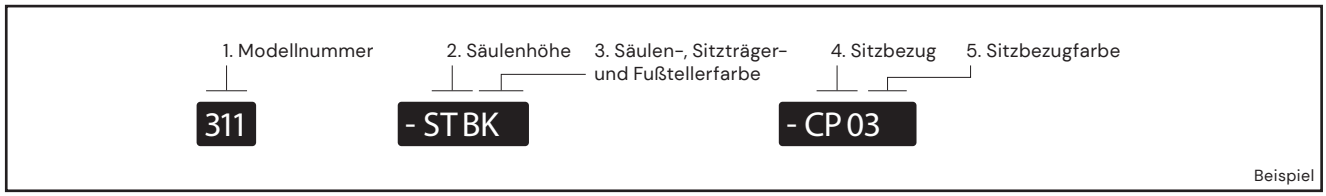

1. Modellnummer

	Artikelkürzel
Muvman	311

2. Säulenhöhe

	Artikelkürzel
Standard: Körpergewicht: bis 120 kg Höhenverstellbereich: 51 - 84 cm	- ST
High: Körpergewicht: bis 120 kg Höhenverstellbereich: 60 - 93 cm	- HI

3. Säulen-, Sitzträger- und Fußtellerfarbe

	Artikelkürzel
grau	GR
schwarz	BK

4. Sitzbezug

	Artikelkürzel
Kunstleder (Poro, ATN)	- AT
Wollmischung* (Capture, Gabriel)	- CP
Wollmischung* (Select, Gabriel)	- SE
Mikrofaser (Comfort, Gabriel)	- CM

* Nur in den Grundfarben verfügbar.

5. Sitzbezugfarbe

Wählen Sie bitte für den Aeris Muvman aus den verfügbaren Sitzbezugfarben aus. Das dazugehörige Artikelkürzel (Farbnummer Aeris) finden Sie nachfolgend. Dieses bitte einfach an das Artikelkürzel des Sitzbezugs (ohne Bindestrich) anhängen.

Aeris Muvman
Stoffübersicht Sitzbezug

Kunstleder (Poro, ATN)

Zusammensetzung	86 % Polyvinylchlorid, 9 % Polyester, 5 % Baumwolle
Scheuerfestigkeit	120.000 Martindale
Lichtechtheit (Skala 1 - 8)	6
Reibechtheit (Skala 1 - 5)	-
Atmungsaktiv	-
Feuerbeständig	ja

Wollmischung (Select, Gabriel)

Zusammensetzung	85 % neuseeländische Wolle, 15 % Polyamid
Scheuerfestigkeit	200.000 Martindale
Lichtechtheit (Skala 1 - 8)	5 - 8
Reibechtheit (Skala 1 - 5)	4 - 5
Atmungsaktiv	ja
Feuerbeständig	ja

Wollmischung (Capture, Gabriel)

Zusammensetzung	85 % neuseeländische Wolle, 15 % Polyamid
Scheuerfestigkeit	200.000 Martindale
Lichtechtheit (Skala 1 - 8)	5 - 7
Reibechtheit (Skala 1 - 5)	4 - 5
Atmungsaktiv	ja
Feuerbeständig	ja

Mikrofaser (Comfort, Gabriel)

Zusammensetzung	88 % Polyester, 12 % Polyurethan inkl. antistatischen und feuerhemmenden Fasern auf der Rückseite
Scheuerfestigkeit	150.000 Martindale
Lichtechtheit (Skala 1 - 8)	5 - 7
Reibechtheit (Skala 1 - 5)	4 - 5
Atmungsaktiv	ja
Feuerbeständig	ja

Aeris Muvman
Stoffübersicht Sitzbezugfarbe

Kunstleder (Poro, ATN)

- AT

	Farbe	Farb-Nr. Aeris	Farb-Nr. Hersteller
	schwarz	01	2127

Musterbild © ATN GmbH Kreative Produktionen

Wollmischung (Capture, Gabriel) Grundfarben

- CP

	Farbe	Farb-Nr. Aeris	Farb-Nr. Hersteller
	schwarz meliert	01	5501
	grau meliert	02	4101
	rot meliert	03	5401
	blau meliert	04	4901
	grün meliert	05	5301

Musterbilder © Gabriel A/S

Wollmischung (Select, Gabriel) Grundfarben

- SE

	Farbe	Farb-Nr. Aeris	Farb-Nr. Hersteller
	schwarz	01	60999
	grau	02	60130
	rot	03	64089
	blau	04	66071
	grün	05	67095

Musterbilder © Gabriel A/S

Mikrofaser (Comfort, Gabriel)

- CM

	Farbe	Farb-Nr. Aeris	Farb-Nr. Hersteller
	schwarz	01	0050
	grau	02	1012
	rot	03	1414
	blau	04	66004
	grün	05	8397

Musterbilder © Gabriel A/S

Hinweise

Technische Änderungen sowie Änderungen in der Ausführung vorbehalten. Die Farben können von Charge zu Charge geringfügige Abweichungen aufweisen. Frachtkosten auf Anfrage. Alle vorherigen Preislisten verlieren mit der Preisliste 02/2023 ihre Gültigkeit. Druckfehler, Irrtümer und Preis- oder Produktänderungen vorbehalten. Bitte beachten Sie, dass nicht alle Produkte in allen Ländern verfügbar sind. Bei Fragen wenden Sie sich bitte an das Aeris Team.

Preisübersicht Aeris Muvman Industry

Die Aeris Muvman Industry Preise werden über die unterschiedlichen Säulenhöhen (Standard oder High) und die Ausstattungsoption ESD (electrostatic discharge) bestimmt.

Modell	Aeris Muvman Industry Standard UVP CHF inkl. MwSt.	Aeris Muvman Industry High UVP CHF inkl. MwSt.
Ohne ESD Option	399,00 CHF	429,00 CHF
Mit ESD Option	469,00 CHF	499,00 CHF

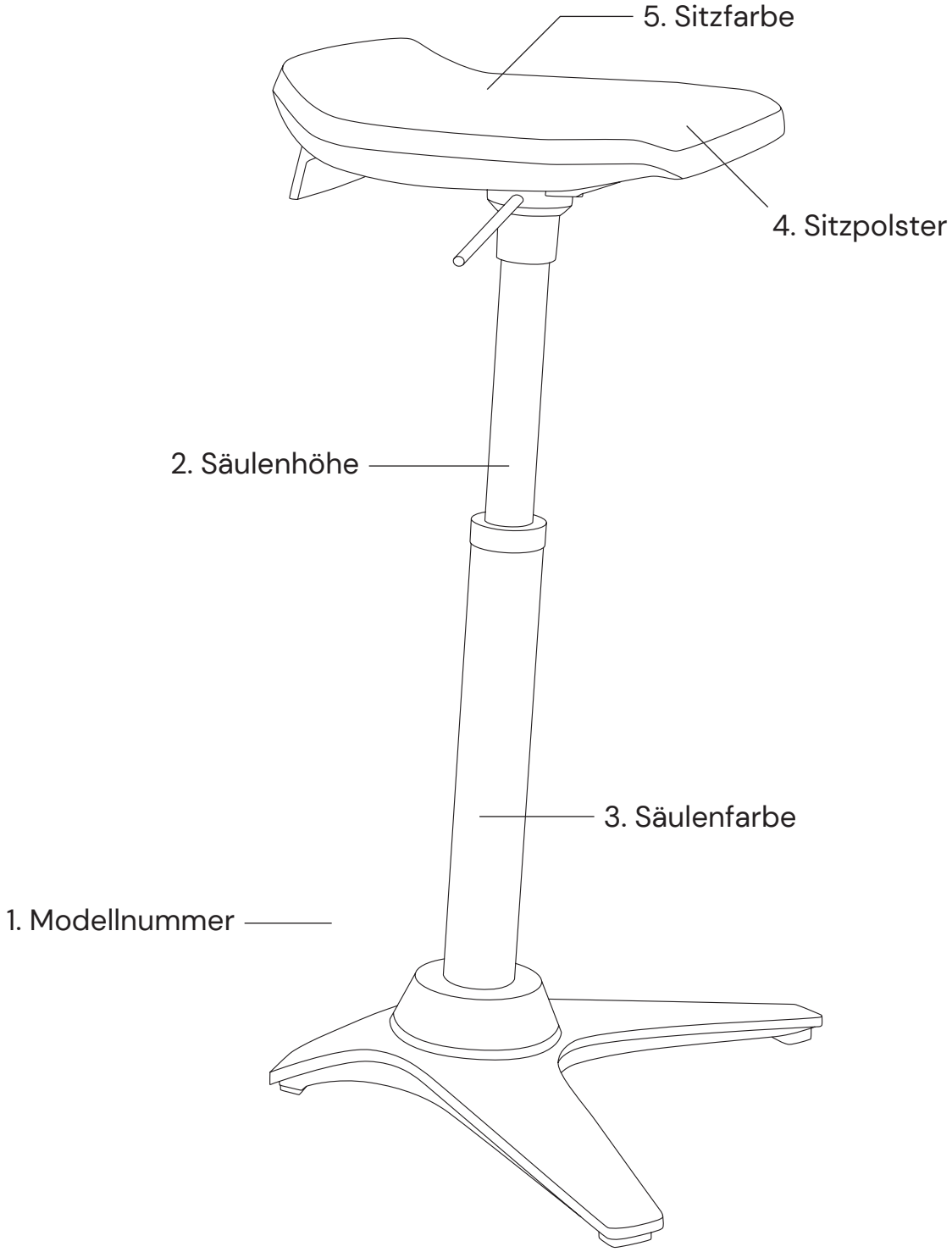
5. Sitzfarbe
4. Sitzpolster
2. Säulenhöhe
3. Säulenfarbe
1. Modellnummer

Die Artikelnummer-Zusammensetzung des Aeris Muvman Industry einfach erklärt.

1. Modellnummer	2. Säulenhöhe	3. Säulenfarbe	4. Sitzpolster	5. Sitzfarbe
321	- ST	BK	- IN	01

Beispiel

1. Modellnummer

	Artikelkürzel
Muvman Industry	321
Muvman Industry ESD	322

2. Säulenhöhe

	Artikelkürzel
Standard: Körpergewicht: bis 120 kg Höhenverstellbereich: 51 - 84 cm	- ST
High: Körpergewicht: bis 120 kg Höhenverstellbereich: 60 - 93 cm	- HI

3. Säulenfarbe

	Artikelkürzel
schwarz	BK

4. Sitzpolster

	Artikelkürzel
Integralschaum	- IN

5. Sitzfarbe

	Artikelkürzel
schwarz	01

Hinweise

Technische Änderungen sowie Änderungen in der Ausführung vorbehalten. Die Farben können von Charge zu Charge geringfügige Abweichungen aufweisen. Frachtkosten auf Anfrage. Alle vorherigen Preislisten verlieren mit der Preisliste 02/2023 ihre Gültigkeit. Druckfehler, Irrtümer und Preis- oder Produktänderungen vorbehalten. Bitte beachten Sie, dass nicht alle Produkte in allen Ländern verfügbar sind. Bei Fragen wenden Sie sich bitte an das Aeris Team.

Preisübersicht Aeris Numo

Die Aeris Numo Preise werden über die Art des Gestells (Kufen, Holzbeine, Fußkreuz) und über die unterschiedlichen Gestell- und Kinematikfarben bestimmt.

Aeris Numo Kufengestell

Gestellfarbe	UVP CHF inkl. MwSt.
weiß, schwarz	339,00 CHF
chrom glänzend	369,00 CHF

Aeris Numo Holzbeine

Kinematikfarbe	UVP CHF inkl. MwSt.
weiß, schwarz	409,00 CHF
hochglanz poliert	439,00 CHF

Aeris Numo Fußkreuz

Gestell- und Kinematikfarbe	Fußkreuz mit Gleitern UVP CHF inkl. MwSt.	Fußkreuz mit Rollen UVP CHF inkl. MwSt.
weiß, schwarz	489,00 CHF	519,00 CHF
hochglanz poliert	519,00 CHF	549,00 CHF

Zubehör: Aeris Numo Sitzkissen

	UVP CHF inkl. MwSt.
Recyceltes Polyester (Felicity, Gabriel)	59,00 CHF

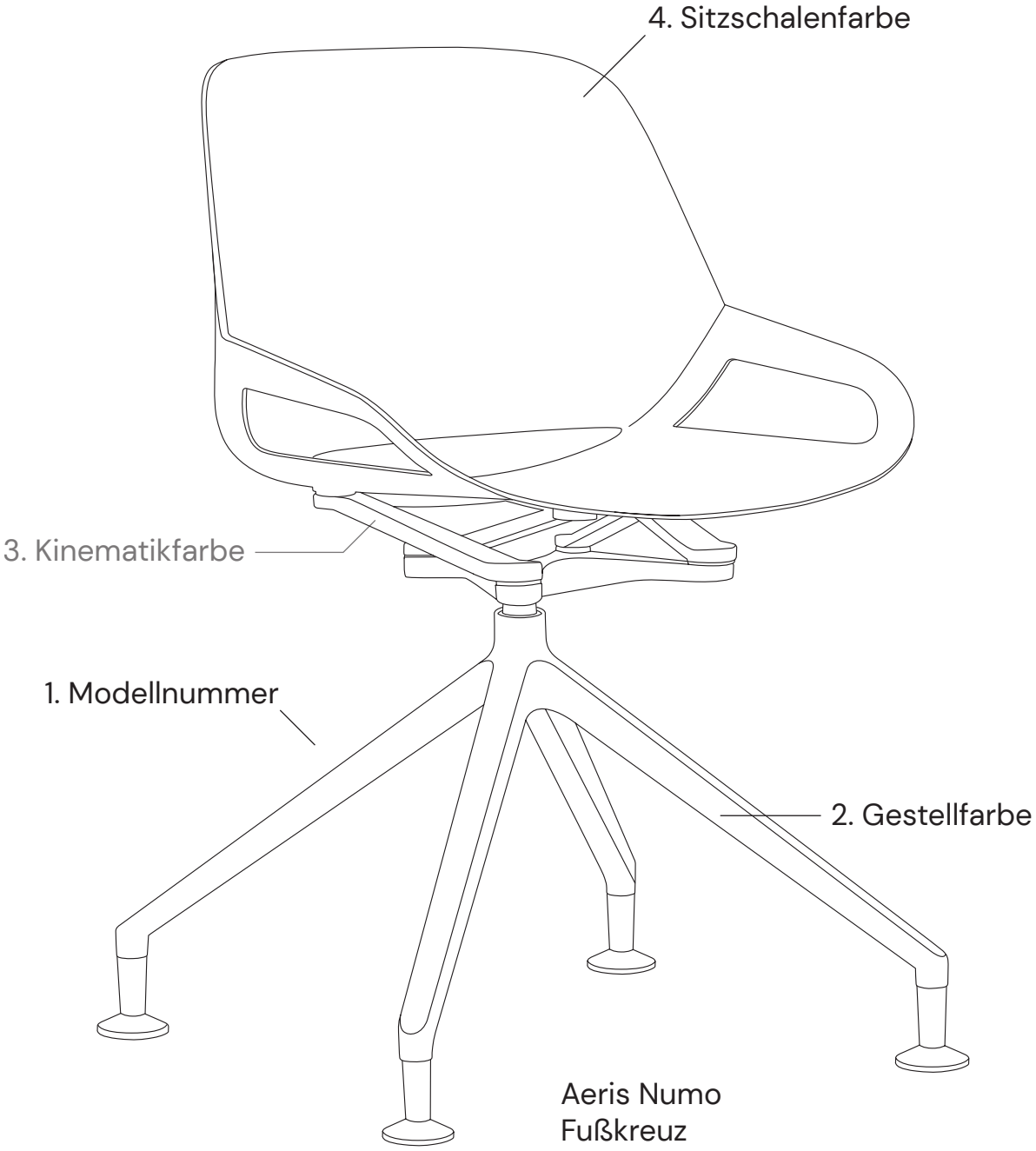

Aeris Numo
Fußkreuz

Aeris Numo
Kufengestell

Aeris Numo
Holzbeine

Die Artikelnummer-Zusammensetzung des Aeris Numo einfach erklärt.

1. Modellnummer	2. Gestellfarbe	3. Kinematikfarbe	4. Sitzschalenfarbe
463UG	- WH	- WH	- WH

Beispiel

1. Modellnummer

	Artikelkürzel
Kufengestell	461
Holzbeine	462
Fußkreuz mit Gleitern	463UG
Fußkreuz mit Rollen	463WR

2. Gestellfarbe

	Artikelkürzel
weiß*	- WH
schwarz*	- BK
chrom glänzend**	- CR
Eiche natur (nur Modell mit Holzbeinen)	- OA
hochglanz poliert (nur Modell mit Fußkreuz)	- PL

* Nicht für das Modell mit Holzbeinen verfügbar.
** Nur für das Modell mit Kufengestell verfügbar.

3. Kinematikfarbe

(nur Modell mit Holzbeinen und Fußkreuz)

	Artikelkürzel
weiß	- WH
schwarz	- BK
hochglanz poliert	- PL

Hinweis: weiße und schwarze Kinematik nur mit farblich entsprechendem Gestell (weiß bzw. schwarz) kombinierbar.

4. Sitzschalenfarbe

	Artikelkürzel
weiß	- WH
schwarz	- BK

Hinweis: Aeris Numo mit Kufengestell: das farbige Gestell (weiß, schwarz) kann nur mit farblich entsprechender Sitzschale kombiniert werden.

Die Artikelnummer-Zusammensetzung des Aeris Numo Sitzkissens einfach erklärt.

1. Modellnummer — 2. Sitzkissenbezug — 3. Sitzkissenfarbe

468 - FE 02

1. Modellnummer

	Artikelkürzel
Sitzkissen	468

2. Sitzkissenbezug

	Artikelkürzel
Recyceltes Polyester (Felicity, Gabriel)	- FE

3. Sitzkissenfarbe

Für das Aeris Numo Sitzkissen bitte zunächst die Sitzkissenfarbe auswählen. Das dazugehörige Artikelkürzel (Farbnummer Aeris) befindet sich nachfolgend. Dieses einfach an das Artikelkürzel des Sitzkissenbezugs (ohne Bindestrich) anhängen.

Aeris Numo Stoffübersicht Sitzkissenbezug

Recyceltes Polyester (Felicity, Gabriel)

Zusammensetzung	100 % recyceltes Polyester
Scheuerfestigkeit	90.000 Martindale
Lichtechtheit (Skala 1 - 8)	5 - 7
Reibechtheit (Skala 1 - 5)	4 - 5
Atmungsaktiv	ja
Feuerbeständig	ja

Aeris Numo Stoffübersicht Sitzkissenfarbe

Recyceltes Polyester (Felicity, Gabriel)

- FE

	Farbe	Farb-Nr. Aeris	Farb-Nr. Hersteller
	schwarz	01	60999
	grau	02	60105
	orange-rot	03	63087
	blau	04	66161
	gelb	05	62080

Musterbilder © Gabriel A/S

Hinweise

Technische Änderungen sowie Änderungen in der Ausführung vorbehalten. Die Farben können von Charge zu Charge geringfügige Abweichungen aufweisen. Frachtkosten auf Anfrage. Alle vorherigen Preislisten verlieren mit der Preisliste 02/2023 ihre Gültigkeit. Druckfehler, Irrtümer und Preis- oder Produktänderungen vorbehalten. Bitte beachten Sie, dass nicht alle Produkte in allen Ländern verfügbar sind. Bei Fragen wenden Sie sich bitte an das Aeris Team.

Preisübersicht Aeris Oyo

Die Aeris Oyo Preise werden über die unterschiedlichen Sitzbezüge bestimmt.

Sitzbezug	Aeris Oyo UVP CHF inkl. MwSt.
Polyester (Nexus, Camira)	489,00 CHF
Filz (Luna, Gabriel)	549,00 CHF

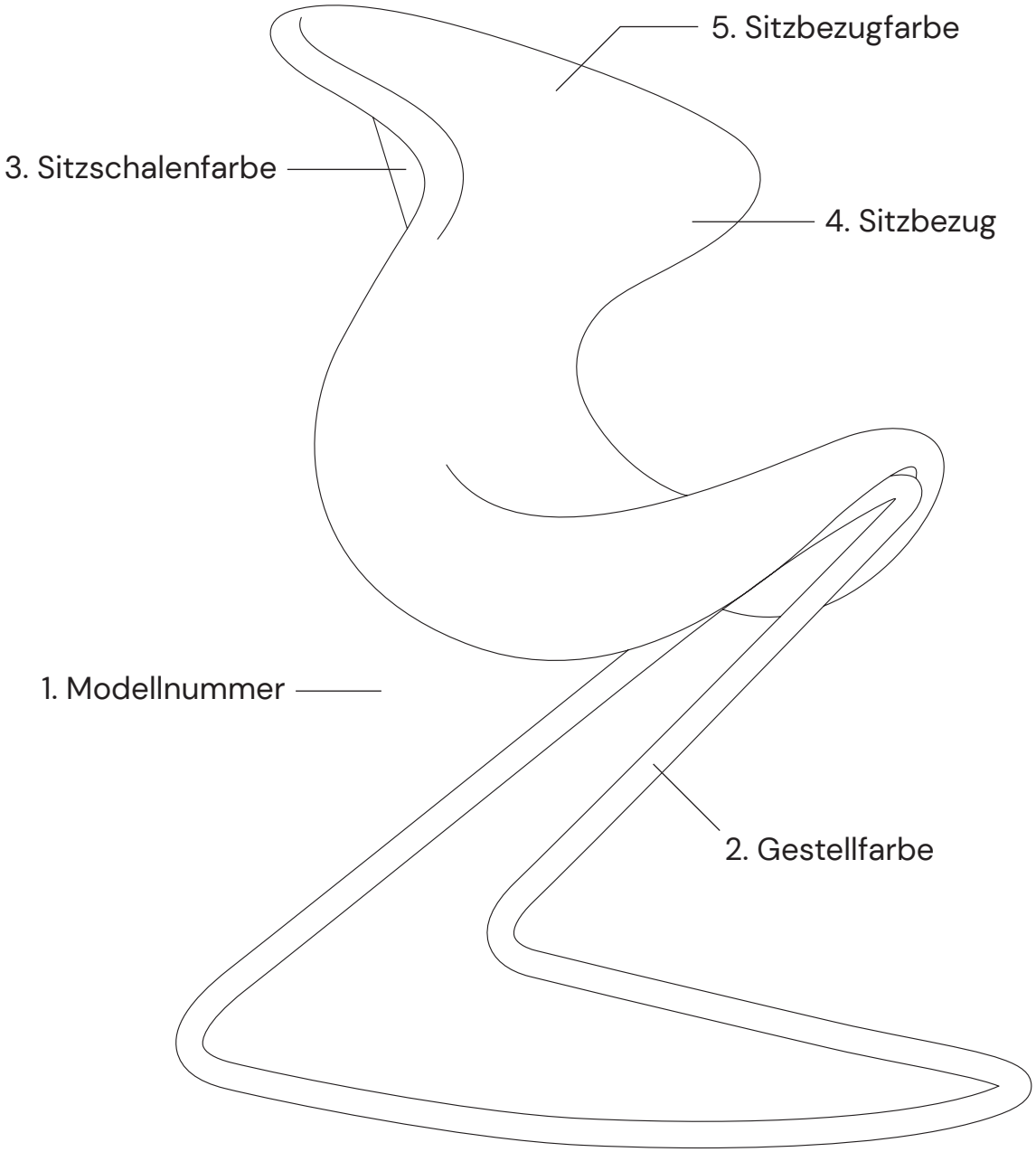
5. Sitzbezugfarbe
3. Sitzschalenfarbe
4. Sitzbezug
1. Modellnummer
2. Gestellfarbe

Die Artikelnummer-Zusammensetzung des Aeris Oyo einfach erklärt.

1. Modellnummer	2. Gestellfarbe	3. Sitzschalenfarbe	4. Sitzbezug	5. Sitzbezugfarbe
080	- WH	- WH	- NX	03

Beispiel

1. Modellnummer

	Artikelkürzel
Oyo	080

2. Gestellfarbe

	Artikelkürzel
weiß	- WH
chrom glänzend	- CG

3. Sitzschalenfarbe

	Artikelkürzel
weiß	- WH

4. Sitzbezug

	Artikelkürzel
Polyester (Nexus, Camira)	- NX
Filz (Luna, Gabriel)	- LU

5. Sitzbezugfarbe

Für den Aeris Oyo bitte zunächst die Sitzbezugfarbe auswählen. Das dazugehörige Artikelkürzel (Farbnummer Aeris) befindet sich auf den nachfolgenden Seiten. Dieses einfach an das Artikelkürzel des Sitzbezugs (ohne Bindestrich) anhängen.

Aeris Oyo Stoffübersicht Sitzbezug

Polyester (Nexus, Camira)

Zusammensetzung	100 % Polyester
Scheuerfestigkeit	100.000 Martindale
Lichtechtheit (Skala 1 - 8)	5
Reibechtheit (Skala 1 - 5)	4
Atmungsaktiv	ja
Feuerbeständig	ja

Filz (Luna, Gabriel)

Zusammensetzung	90 % neuseeländische Wolle, 10 % Polyamid
Scheuerfestigkeit	70.000 Martindale
Lichtechtheit (Skala 1 - 8)	5 - 6
Reibechtheit (Skala 1 - 5)	4 - 5
Atmungsaktiv	-
Feuerbeständig	ja

Aeris Oyo Stoffübersicht Sitzbezugfarbe

Polyester (Nexus, Camira)

- NX

	Farbe	Farb-Nr. Aeris	Farb-Nr. Hersteller
	beige-grau	00	UNY02
	schwarz-grau	02	UNY11
	rot	03	UNY16
	blau	04	UNY03
	grün	05	UNY05

Musterbilder © Camira Fabrics GmbH

Filz (Luna, Gabriel)

- LU

	Farbe	Farb-Nr. Aeris	Farb-Nr. Hersteller
	dunkelgrau meliert	01	4012
	hellgrau meliert	02	4013

Musterbilder © Gabriel A/S

Hinweise

Technische Änderungen sowie Änderungen in der Ausführung vorbehalten. Die Farben können von Charge zu Charge geringfügige Abweichungen aufweisen. Frachtkosten auf Anfrage. Alle vorherigen Preislisten verlieren mit der Preisliste 02/2023 ihre Gültigkeit. Druckfehler, Irrtümer und Preis- oder Produktänderungen vorbehalten. Bitte beachten Sie, dass nicht alle Produkte in allen Ländern verfügbar sind. Bei Fragen wenden Sie sich bitte an das Aeris Team.

Preisübersicht Aeris Swoppster

Sitzbezug	Gestellfarbe	Aeris Swoppster UVP CHF inkl. MwSt.
Polyester (Harlequin, Gabriel)	schwarz	339,00 CHF
Polyester (Harlequin, Gabriel)	weiß	359,00 CHF

Die Hussen sind auch einzeln als Zubehör verfügbar.

Zubehör	UVP CHF inkl. MwSt.
Husse (grau, rosa, blau, grün)	59,00 CHF

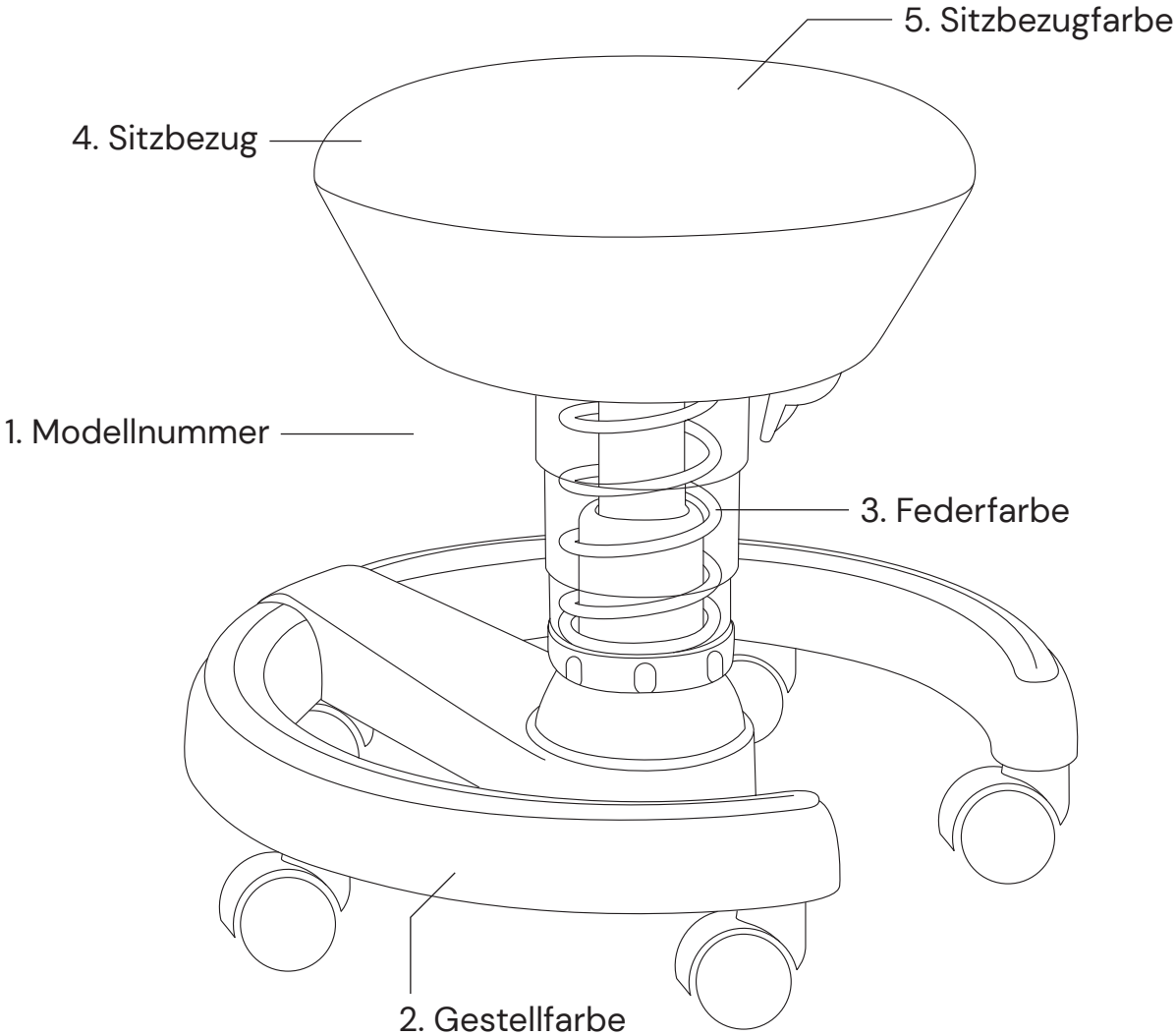
5. Sitzbezugfarbe
4. Sitzbezug
1. Modellnummer
3. Federfarbe
2. Gestellfarbe

Die Artikelnummer-Zusammensetzung des Aeris Swoppster einfach erklärt.

1. Modellnummer	2. Gestellfarbe	3. Federfarbe	4. Sitzbezug	5. Sitzbezugfarbe
120	- BK	- LM	- HQ	02

Beispiel

1. Modellnummer

	Artikelkürzel
Swoppster	120

2. Gestellfarbe

	Artikelkürzel
schwarz	- BK
weiß	- WH

3. Federfarbe

	Artikelkürzel
hellgrau metallic (nur bei schwarzem Gestell möglich)	- LM
weiß (nur bei weißem Gestell möglich)	- WH

4. Sitzbezug

	Artikelkürzel
Polyester (Harlequin, Gabriel)	- HQ

5. Sitzbezugfarbe

Für den Aeris Swoppster bitte zunächst die Sitzbezugfarbe auswählen. Das dazugehörige Artikelkürzel (Farbnummer Aeris) befindet sich auf den nachfolgenden Seiten. Dieses einfach an das Artikelkürzel des Sitzbezugs (ohne Bindestrich) anhängen.

Artikelnummer Aeris Swoppster Zubehör

Zubehör

	Artikelnummer
Husse grau	125 - HQ02
Husse rosa	125 - HQ03
Husse blau	125 - HQ04
Husse grün	125 - HQ05

Aeris Swoppster Stoffübersicht Sitzbezug

Polyester (Harlequin, Gabriel)

Zusammensetzung	100 % Polyester
Scheuerfestigkeit	100.000 Martindale
Lichtechtheit (Skala 1 - 8)	5 - 7
Reibechtheit (Skala 1 - 5)	4 - 5
Atmungsaktiv	ja
Feuerbeständig	ja

Aeris Swoppster Stoffübersicht Sitzbezugfarbe

Polyester (Harlequin, Gabriel)

- HQ

	Farbe	Farb-Nr. Aeris	Farb-Nr. Hersteller
	grau	02	61188
	rosa	03	65117
	blau	04	66141
	grün	05	68111

Musterbilder © Gabriel A/S

Hinweise

Technische Änderungen sowie Änderungen in der Ausführung vorbehalten. Die Farben können von Charge zu Charge geringfügige Abweichungen aufweisen. Frachtkosten auf Anfrage. Alle vorherigen Preislisten verlieren mit der Preisliste 02/2023 ihre Gültigkeit. Druckfehler, Irrtümer und Preis- oder Produktänderungen vorbehalten. Bitte beachten Sie, dass nicht alle Produkte in allen Ländern verfügbar sind. Bei Fragen wenden Sie sich bitte an das Aeris Team.

Preisübersicht Aeris Muvmat

Die Aeris Muvmat Preise werden über die unterschiedlichen Bezugsoptionen (mit oder ohne Bezug) bestimmt

Bezug	Aeris Muvmat UVP CHF inkl. MwSt.
Ohne Bezug	219,00 CHF
Mit Bezug Pure Black	259,00 CHF
Mit Bezug Topography 2.0	259,00 CHF
Mit Bezug Leaf Art	259,00 CHF
Mit Bezug Jungle	259,00 CHF

Die Bezüge sind auch einzeln als Zubehör verfügbar.

Zubehör	UVP CHF inkl. MwSt.
Bezug Pure Black	59,00 CHF
Bezug Topography 2.0	59,00 CHF
Bezug Leaf Art	59,00 CHF
Bezug Jungle	59,00 CHF

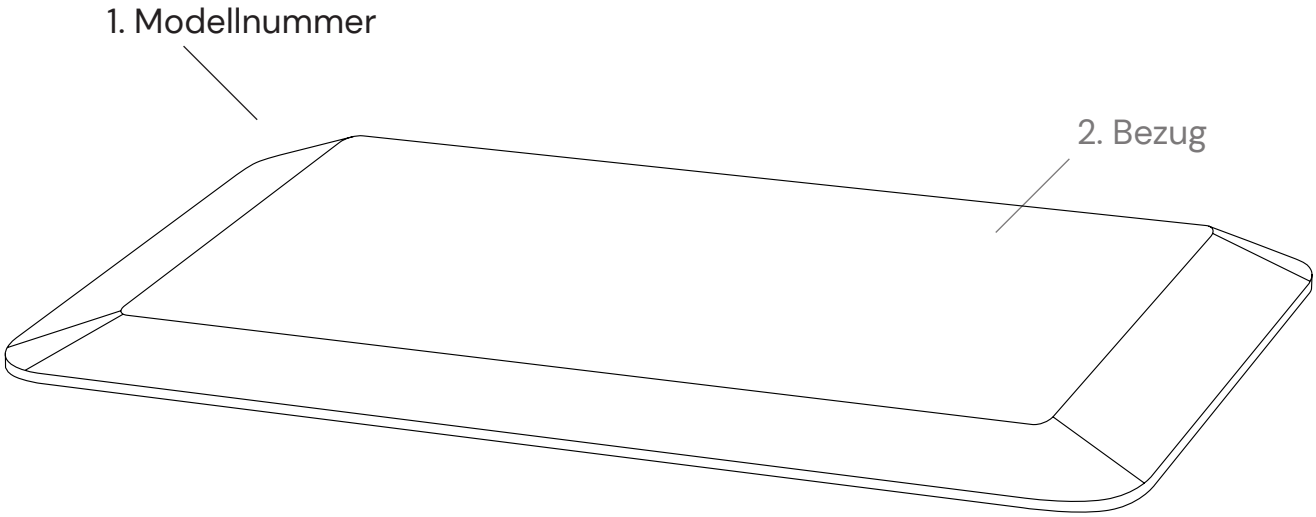
1. Modellnummer
2. Bezug

Die Artikelnummer-Zusammensetzung der Aeris Muvmat einfach erklärt.

1. Modellnummer: 561-BK

2. Bezug: - 56503

Beispiel

1. Modellnummer

	Artikelkürzel
Ohne Bezug	560-BK
Mit Bezug	561-BK

2. Bezug

(nur bei Modell 561-BK mit Bezug)

	Artikelkürzel
Pure Black	- 56503
Topography 2.0	- 56504
Leaf Art	- 56505
Jungle	- 56506

Artikelnummer Aeris Muvmat Zubehör:

Zubehör

	Artikelnummer
Bezug Pure Black	56503
Bezug Topography 2.0	56504
Bezug Leaf Art	56505
Bezug Jungle	56506

Hinweise

Technische Änderungen sowie Änderungen in der Ausführung vorbehalten. Die Farben können von Charge zu Charge geringfügige Abweichungen aufweisen. Frachtkosten auf Anfrage. Alle vorherigen Preislisten verlieren mit der Preisliste 02/2023 ihre Gültigkeit. Druckfehler, Irrtümer und Preis- oder Produktänderungen vorbehalten. Bitte beachten Sie, dass nicht alle Produkte in allen Ländern verfügbar sind. Bei Fragen wenden Sie sich bitte an das Aeris Team.

Preisübersicht
Aeris Numo Task

Die Aeris Numo Task Preise werden über die Sitz- und Lehnenpolster bestimmt.

Aeris Numo Task, Stoff Cura

Gestellfarbe	ohne Rückenpolster UVP CHF inkl. MwSt.	mit Rückenpolster UVP CHF inkl. MwSt.
weiß, schwarz	679,00 CHF	749,00 CHF

Zubehör	UVP CHF inkl. MwSt.
Rückenpolster (alle Farben)	79,00 CHF

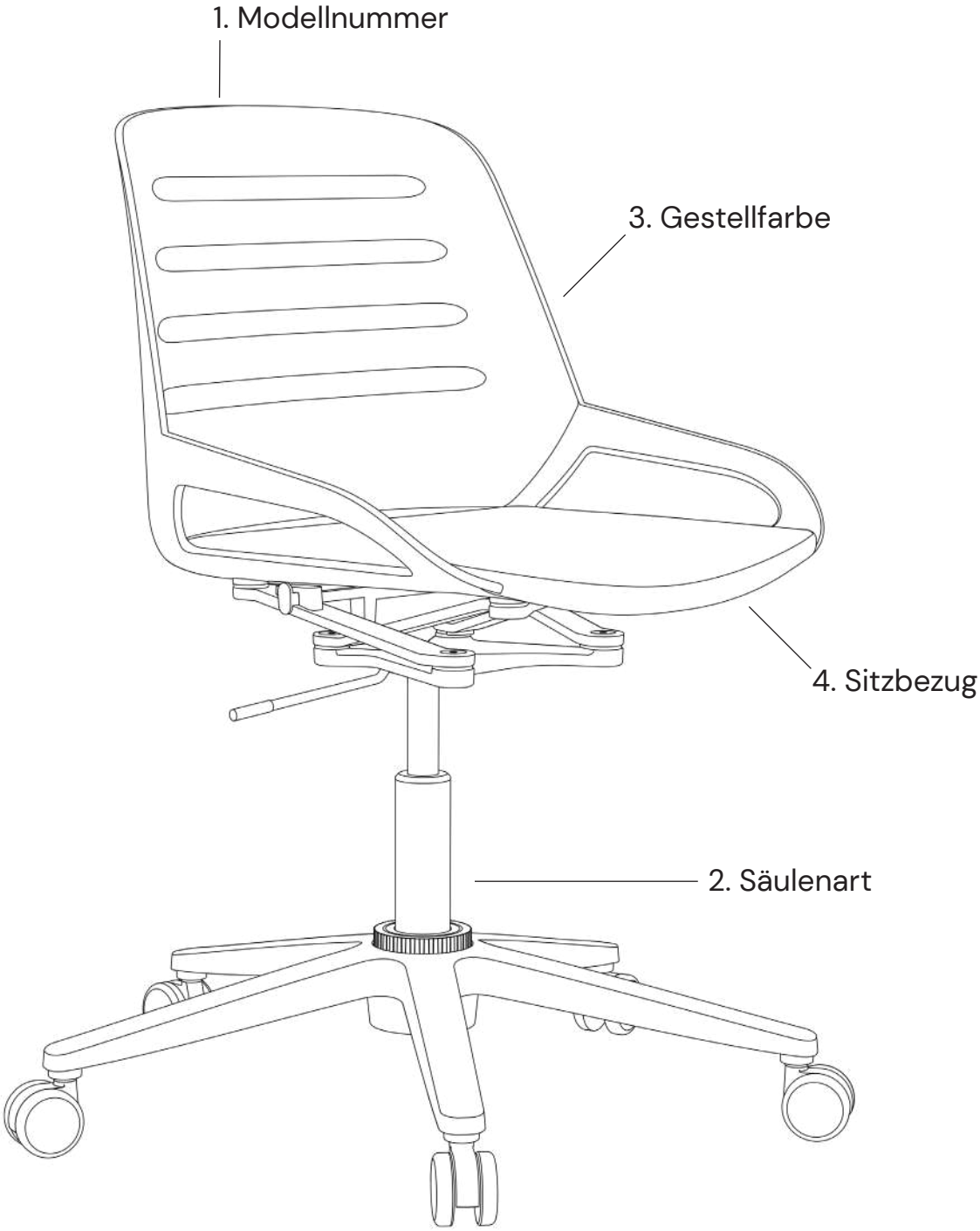
1. Modellnummer
3. Gestellfarbe
4. Sitzbezug
2. Säulenart

Die Artikelnummer-Zusammensetzung des Aeris Numo Task einfach erklärt.

1. Modellnummer	2. Säulenart	3. Gestellfarbe	4. Sitzbezug	6. Sitzbezugfarbe	5. Option passend. Rückenpolster
961	-ST	BK	- CU	05	- CU05

Beispiel

1. Modellnummer

	Artikelkürzel
Numo Task	961

2. Säulenart

	Artikelkürzel
Standard: Körpergewicht: 45-120 kg Sitzhöhe: 42-53 cm	- ST

3. Gestellfarbe

	Artikelkürzel
Weiß	WH
Schwarz	BK

4. Sitzbezug

	Artikelkürzel
Recyceltes Post-Consumer Polyester (Cura, Gabriel)	- CU

5. Bezug Rückenpolster*

	Artikelkürzel
Recyceltes Post-Consumer Polyester (Cura, Gabriel)	- CU

*Optional. Die Farbe des Rückenpolsterbezugs kann nur passend zum Sitzbezug gewählt werden.

6. Sitzbezugfarbe

Das Artikelkürzel (=Farbnummer Aeris) befindet sich auf der nachfolgenden Seite. Dieses einfach an das Artikelkürzel des Sitzbezugs (ohne Bindestrich) anhängen.

7. DIN-Norm

	Säule
Ohne Rückenpolster	DIN 16139
Mit Rückenpolster	DIN 1335

Die Artikelnummer-Zusammensetzung für das Aeris Numo Task Rückenpolster einfach erklärt.

1. Modellnummer — 2. Rückenpolsterbezug — 3. Rückenpolsterfarbe

968 - CU02

1. Modellnummer

	Artikelkürzel
Rückenpolster	968

2. Rückenpolsterbezug

	Artikelkürzel
Recyceltes Post-Consumer Polyester (Cura, Gabriel)	- CU

3. Rückenpolsterfarbe

Die Farbe des Rückenpolsterbezugs wird definiert durch die gewählte Sitzkissenfarbe.

Aeris Numo Task
Stoffübersicht
Bezug Polster

Recyceltes Post-Consumer Polyester (Cura, Gabriel)

Zusammensetzung	98% Polyester (recycelt)/ 2% Polyester
Scheuerfestigkeit	100.000 Martindale
Lichtechtheit (Skala 1 - 8)	5 - 8
Reibechtheit (Skala 1 - 5)	4 - 5
Atmungsaktiv	-
Entflammbarkeit	BS EN 1021 1&2 CA TB 117-2013 ASTM E 84 Class I

Aeris Numo Task
Stoffübersicht
Polsterfarbe

Recyceltes Post-Consumer Polyester (Cura, Gabriel)

- CU

	Farbe	Farb-Nr. Aeris	Farb-Nr. Hersteller
	schwarz	01	60111
	grau meliert	02	60110
	rot meliert	03	64196
	blau meliert	04	66167
	grün meliert	05	68182
	gelb meliert	06	62084
	gelb-orange meliert	07	62082
	orange-rot meliert	08	63078
	hellviolett meliert	09	64194
	dunkelviolett meliert	10	64195
	taubenblau meliert	11	68187
	petrolblau meliert	12	67084
	blassgrün meliert	13	68186
	farngrün meliert	14	68181
	braun meliert	15	61169
	beige meliert	16	61168
	hellgrau meliert	17	60112
	dunkelgrau meliert	18	60019

Musterbilder © Gabriel A/S

Hinweise

Technische Änderungen sowie Änderungen in der Ausführung vorbehalten. Die Farben können von Charge zu Charge geringfügige Abweichungen aufweisen. Frachtkosten auf Anfrage. Alle vorherigen Preislisten verlieren mit der Preisliste 02/2023 ihre Gültigkeit. Druckfehler, Irrtümer und Preis- oder Produktänderungen vorbehalten. Bitte beachten Sie, dass nicht alle Produkte in allen Ländern verfügbar sind. Bei Fragen wenden Sie sich bitte an das Aeris Team.

Preisübersicht
Aeris Active Office Desk

Aeris Active Office Desk	
Gestellfarbe	UVP CHF inkl. MwSt.
weiß, schwarz	1369,00 CHF

Zubehör	UVP CHF inkl. MwSt.
Kabelmanagement schwarz	89,00 CHF
Kabelmanagement weiß	89,00 CHF
Elektro-Set schwarz	159,00 CHF
Elektro-Set weiß	159,00 CHF

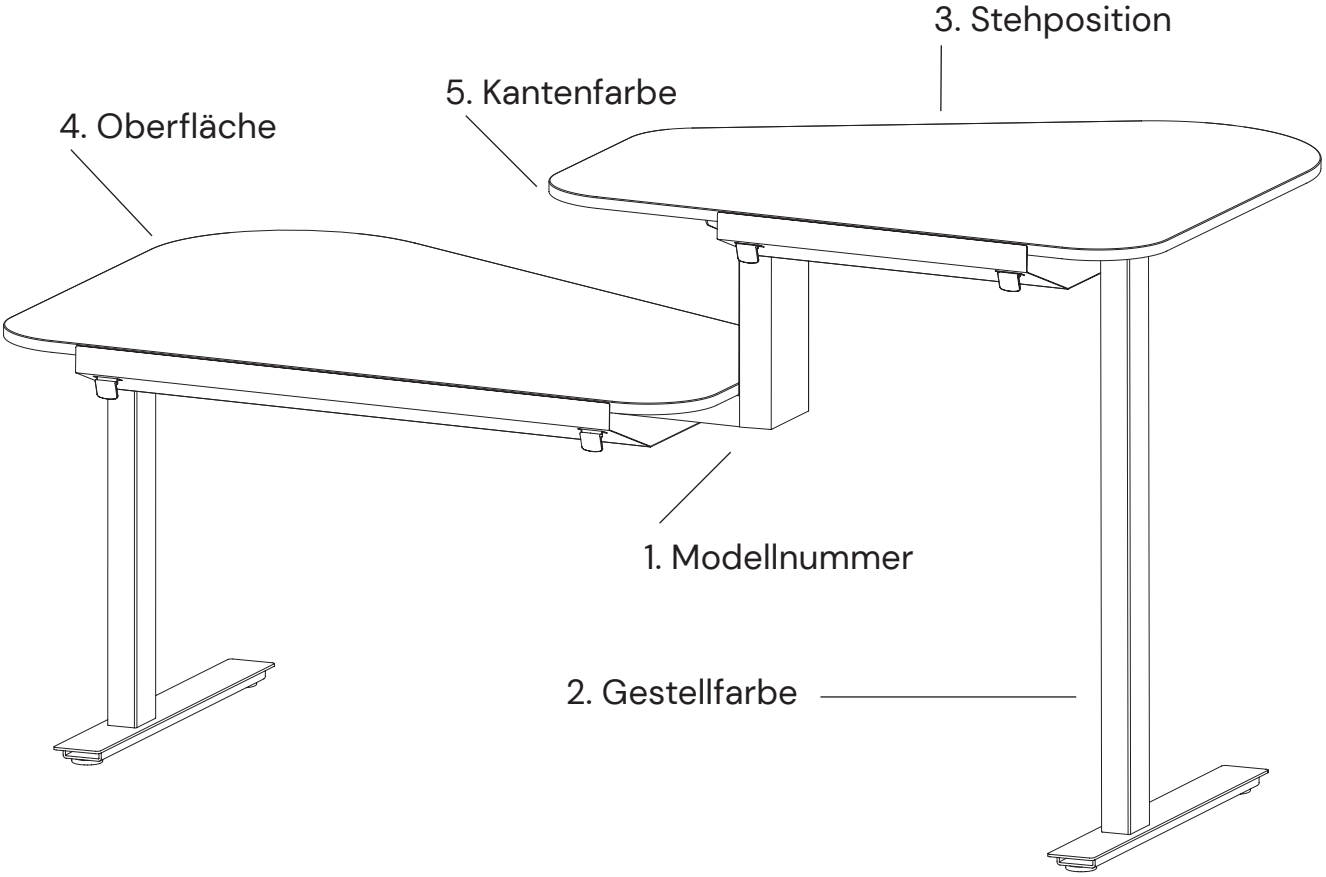
3. Stehposition
5. Kantenfarbe
4. Oberfläche
1. Modellnummer
2. Gestellfarbe

Die Artikelnummer-Zusammensetzung des Aeris Active Office Desk einfach erklärt.

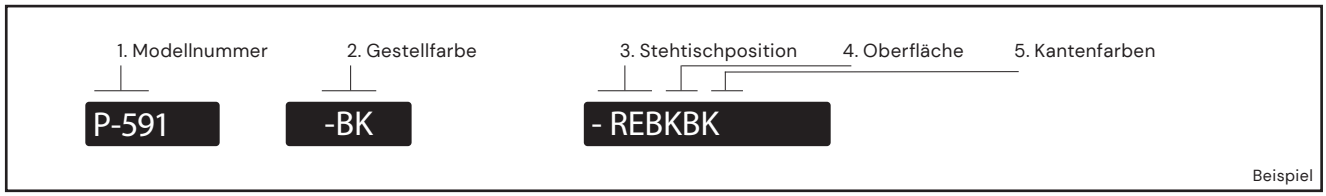

1. Modellnummer

	Artikelkürzel
Active Office Desk	P-591

4. Oberfläche

	Artikelkürzel
Weiß	WH
Schwarz*	BK
Eiche natur**	EI

*Nicht mit der Kantenfarbe Weiß kombinierbar.
**Bei einer Oberfläche in Eiche natur, richtet sich die Kantenfarbe nach der gewählten Gestellfarbe.

2. Gestellfarbe

	Artikelkürzel
Weiß	– WH
Schwarz	– BK

5. Kantenfarbe

	Artikelkürzel
Weiß	WH
Schwarz	BK

3. Stehposition

	Artikelkürzel
Stehposition links	– LI
Stehposition rechts	– RE

Die Artikelnummer-Zusammensetzung des Aeris Active Office Desk Zubehörs einfach erklärt.

1. Modell Zugehörigkeit	2. Zubehörbezeichnung	3. Zubehörfarbe
P-581	-20	-BK

Beispiel

1. Modell Zugehörigkeit

	Artikelkürzel
Aeris Active Office Desk	P-581

2. Zubehörbezeichnung

	Artikelkürzel
Kabelmanagement	– 20
Elektro-Set	– 40

3. Zubehörfarbe

	Artikelkürzel
Weiß	– WH
Schwarz	– BK

Aeris Active Office Desk
Übersicht Gestellfarbe

Gestell aus pulverbeschichtetem Stahl.

Schwarz

Weiß

Aeris Active Office Desk
Oberflächen und Kantenfarben

Tischplatte aus robuster, melaminbeschichteter Spanplatte.
Breite Tischplatte Stehplatz: 106 cm
Breite Tischplatte Sitzplatz: 122 cm

Schwarz/ Schwarz

Eiche/ Schwarz

Weiß/ Schwarz

Eiche/ Weiß

Weiß/ Weiß

Hinweise

Technische Änderungen sowie Änderungen in der Ausführung vorbehalten. Die Farben können von Charge zu Charge geringfügige Abweichungen aufweisen. Frachtkosten auf Anfrage. Alle vorherigen Preislisten verlieren mit der Preisliste 02/2023 ihre Gültigkeit. Druckfehler, Irrtümer und Preis- oder Produktänderungen vorbehalten. Bitte beachten Sie, dass nicht alle Produkte in allen Ländern verfügbar sind. Bei Fragen wenden Sie sich bitte an das Aeris Team.

OFFiCE TRADE
für büro und betrieb